Studnia rewizyjna DN 1,0 m

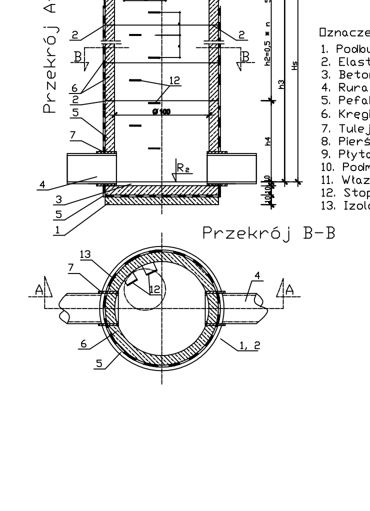

Oznaczenia:
1. Podbudowa z betonu B-10
2. Elastyczne uszczelnienie między kręgami
3. Beton klasy B-10
4. Rura kanalizacyjna
5. Prefabrykowany cokół studni
6. Krąg żelbetowy D 1,0 m, h = 0,5 m
7. Tuleja uszczelniająca
8. Pierścień odciążający typ PO - 152
9. Płyta przykrywowa typ PPD-212/60
10. Podkładka pod właz z cegły kanalizacyjnej
11. Właz żeliwny typ ciężki
12. Stopnie złazowe żeliwne
13. Izolacja abizol 2R+P

Przedsiębiorstwo Projektowania i Realizacji Inwestycji Komunalnych "INKOM" sp.z.o.o. w Białymstoku
ul. Sobieskiego 12 15-014 Białystok skr. 247; tel./fax. (0-85) 675 35 93

Obiekt	Gródek ul.Szkolan , Białostocka , Szkolna		NR RYS. 6/17
Temat	Sieć wod.-kan.		SKALA
Inwestor	Urząd Gminy Gródek		
Nazwa rys.	Studnia rewizyjna		BRANŻA: Sanitarna
Projektant:	mgr inż. Zbigniew Świaniewicz	BŁ/83/02	23.09.
Sprawdzający:	mgr inż. Waldemar Jasielczuk	BŁ/74/88	2009

Szczegół włączenia przepadu do studni betonowej

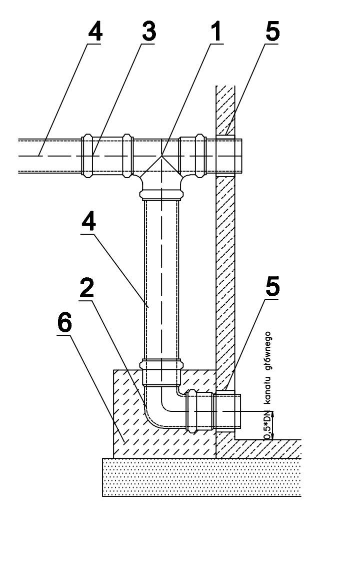

tabela wymiarów

NUMER STUDZIENKI	RZĘDNA WLOTU KANAŁU GÓRNEGO	RZĘDNA PRZEPADU DOLNEGO	RÓŻNICA WYSOKOŚCI
S78/5	100,60	99,06	1,54
S99/5	101,15	99,52	1,63
S101/5	101,20	99,84	1,36
S104/5	101,05	100,09	0,96
S107/5	101,04	100,44	0,6
S108/5	101,23	100,63	0,6
S109/5	101,34	100,74	0,6
S111/5	101,51	100,91	0,6

zestawienie elementów

NUMER	NAZWA ELEMENTU	ILOŚĆ
1	Trójnik kanalizacyjny PVC D160 90°	10 szt.
2	Kolano PVC D160 90°	10 szt.
3	Nasuwka kielichowa PVC D160	10 szt.
4	Rury kanalizacyjne PVC D160	12,12 m
5	Tuleja uszczelniająca D160	20 szt.
6	Beton B-10, 50x50x50 cm	10 szt.

Przedsiębiorstwo Projektowania i Realizacji Inwestycji Komunalnych "INKOM" sp.z.o.o. w Białymstoku
ul. Sobieskiego 12 15-014 Białystok skr. 247; tel./fax. (0-85) 675 35 93

Obiekt	Gródek ul.Szkolan , Białostocka , Szkolna		NR RYS. 8/17
Temat	Sieć wod.-kan.		SKALA ---
Inwestor	Urząd Gminy Gródek		
Nazwa rys.			BRANŻA: Sanitarna
Projektant:	mgr inż. Zbigniew Świaniewicz	BŁ/83/02	23.09.
Sprawdzający:	mgr inż. Waldemar Jasielczuk	BŁ/74/88	2009

Szczegół uszczelnienia kanału w studni betonowej

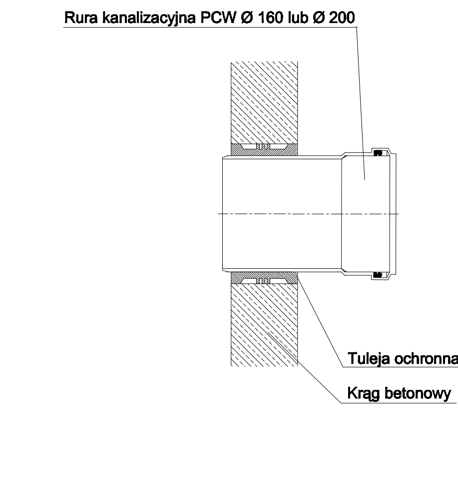

Przedsiębiorstwo Projektowania i Realizacji Inwestycji Komunalnych "INKOM" sp.z.o.o. w Białymstoku
ul. Sobieskiego 12 15-014 Białystok skr. 247; tel./fax. (0-85) 675 35 93

Obiekt	Gródek ul.Szkolan , Białostocka , Szkolna		NR RYS. 9/17
Temat	Sieć wod.-kan.		SKALA ---
Inwestor	Urząd Gminy Gródek		
Nazwa rys.			BRANŻA: Sanitarna
Projektant:	mgr inż. Zbigniew Świaniewicz	BŁ/83/02	23.09.
Sprawdzający:	mgr inż. Waldemar Jasielczuk	BŁ/74/88	2009

Schemat włączenia na trójnik przyłącza kanalizacyjnego z rur PCV do kanału z rur PCV DN 300, 250, 200 mm

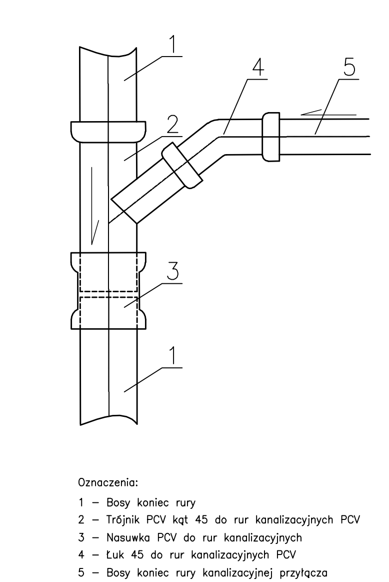

Oznaczenia:
1 – Bosy koniec rury
2 – Trójnik PCV kąt 45 do rur kanalizacyjnych PCV
3 – Nasuwka PCV do rur kanalizacyjnych
4 – Łuk 45 do rur kanalizacyjnych PCV
5 – Bosy koniec rury kanalizacyjnej przyłącza

Uwaga:
Zastosować kształtki z PCV odpowiednie do średnicy poszczególnych kanałów z rur PCV.
W razie potrzeby wynikającej z założeń projektowych można zastosować kolano o innym kącie (oprócz 67, 90)

Przedsiębiorstwo Projektowania i Realizacji Inwestycji Komunalnych "INKOM" sp.z.o.o. w Białymstoku
ul. Sobieskiego 12 15-014 Białystok skr. 247; tel./fax. (0-85) 675 35 93

Obiekt	Gródek ul.Szkolan , Białostocka , Szkolna		NR RYS. 10/17
Temat	Sieć wod.-kan.		SKALA ---
Inwestor	Urząd Gminy Gródek		
Nazwa rys.	Schemat włączenia na trójnik		BRANŻA: Sanitarna
Projektant:	mgr inż. Zbigniew Świaniewicz	BŁ/83/02	23.09.
Sprawdzający:	mgr inż. Waldemar Jasielczuk	BŁ/74/88	2009

Szczegół ułożenia kanałów w wykopach

KOLEKTOR GRAWITACYJNY

Wykop szalowany – grunt suchy

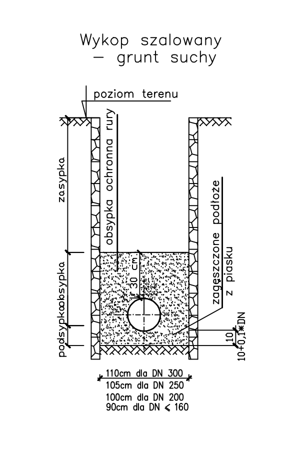

Przedsiębiorstwo Projektowania i Realizacji Inwestycji Komunalnych "INKOM" sp.z.o.o. w Białymstoku
ul. Sobieskiego 12 15-014 Białystok skr. 247; tel./fax. (0-85) 675 35 93

Obiekt	Gródek ul.Szkolan , Białostocka , Szkolna		NR RYS. 11/17
Temat	Sieć wod.-kan.		SKALA ---
Inwestor	Urząd Gminy Gródek		
Nazwa rys.	Szczegół ułożenia kanałów w wykopach		BRANŻA: Sanitarna
Projektant:	mgr inż. Zbigniew Świaniewicz	BŁ/83/02	23.09.
Sprawdzający:	mgr inż. Waldemar Jasielczuk	BŁ/74/88	2009

Szczegół prowadzenia kanału w rurze przeciskowej

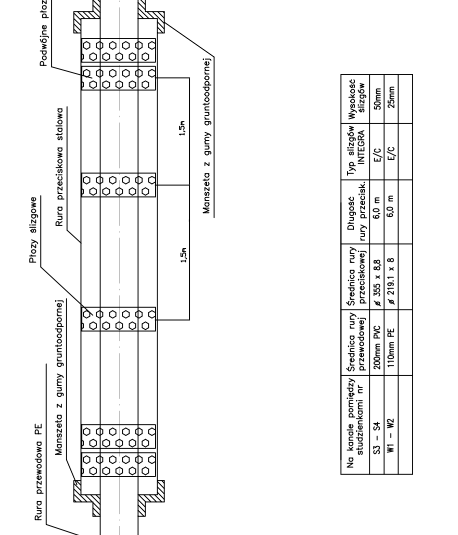

Na kanale pomiędzy studzienkami nr	Średnica rury przewodowej	Średnica rury przeciskowej	Długość rury przecisk.	Typ ślizgów INTEGRA	Wysokość ślizgów
S3 – S4	200mm PVC	ø 355 x 8,8	6,0 m	E/C	50mm
W1 – W2	110mm PE	ø 219,1 x 8	6,0 m	E/C	25mm

Przedsiębiorstwo Projektowania i Realizacji Inwestycji Komunalnych "INKOM" sp.z.o.o. w Białymstoku
ul. Sobieskiego 12 15-014 Białystok skr. 247; tel./fax. (0-85) 675 35 93

Obiekt	Gródek ul.Szkolan , Białostocka , Szkolna		NR RYS. 15/17
Temat	Sieć wod.-kan.		SKALA ---
Inwestor	Urząd Gminy Gródek		
Nazwa rys.	Szczegół prowadzenia kanału w rurze przeciskowej		BRANŻA: Sanitarna
Projektant:	mgr inż. Zbigniew Świaniewicz	BŁ/83/02	23.09.
Sprawdzający:	mgr inż. Waldemar Jasielczuk	BŁ/74/88	2009

Zabezpieczenie przewodów wodociągowych

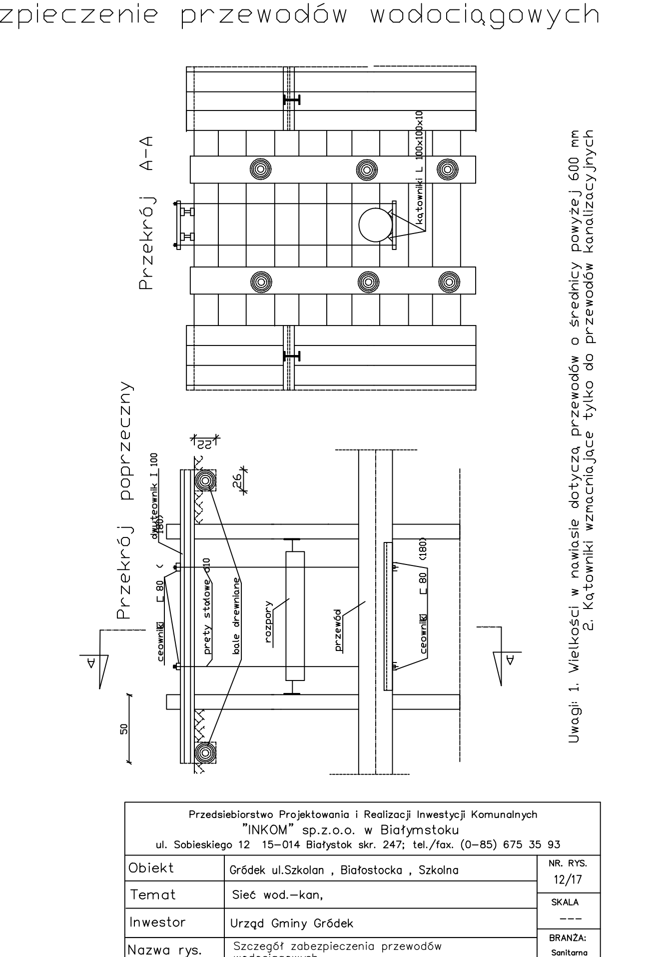

Uwagi: 1. Wielkości w nawiasie dotyczą przewodów o średnicy powyżej 600 mm
2. Kątowniki wzmacniające tylko do przewodów kanalizacyjnych

Przedsiębiorstwo Projektowania i Realizacji Inwestycji Komunalnych "INKOM" sp.z.o.o. w Białymstoku
ul. Sobieskiego 12 15-014 Białystok skr. 247; tel./fax. (0-85) 675 35 93

Obiekt	Gródek ul.Szkolan , Białostocka , Szkolna		NR RYS. 12/17
Temat	Sieć wod.-kan.		SKALA ---
Inwestor	Urząd Gminy Gródek		
Nazwa rys.	Szczegół zabezpieczenia przewodów wodociągowych		BRANŻA: Sanitarna
Projektant:	mgr inż. Zbigniew Świaniewicz	BŁ/83/02	23.09.
Sprawdzający:	mgr inż. Waldemar Jasielczuk	BŁ/74/88	2009

Zabezpieczenie przewodów telefonicznych doziemnych

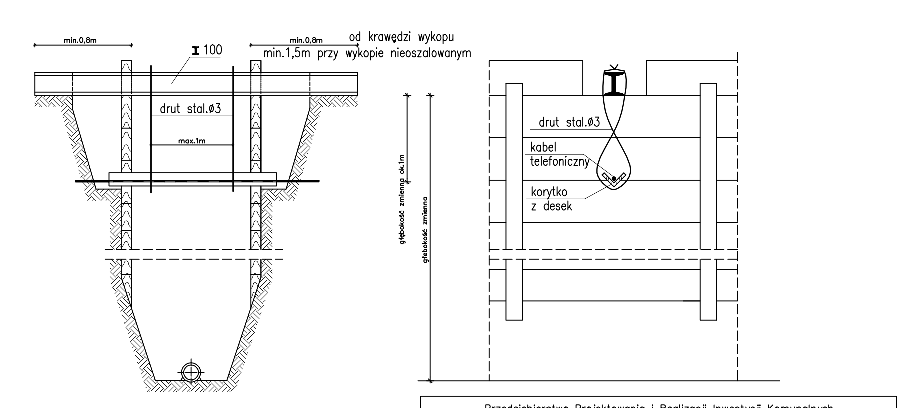

Przedsiębiorstwo Projektowania i Realizacji Inwestycji Komunalnych "INKOM" sp.z.o.o. w Białymstoku
ul. Sobieskiego 12 15-014 Białystok skr. 247; tel./fax. (0-85) 675 35 93

Obiekt	Gródek ul.Szkolan , Białostocka , Szkolna		NR RYS. 13/17
Temat	Sieć wod.-kan.		SKALA ---
Inwestor	Urząd Gminy Gródek		
Nazwa rys.	Szczegół zabezpieczenia przewodów telefonicznych		BRANŻA: Sanitarna
Projektant:	mgr inż. Zbigniew Świaniewicz	BŁ/83/02	23.09.
Sprawdzający:	mgr inż. Waldemar Jasielczuk	BŁ/74/88	2009

Zabezpieczenie przewodów telefonicznych doziemnych

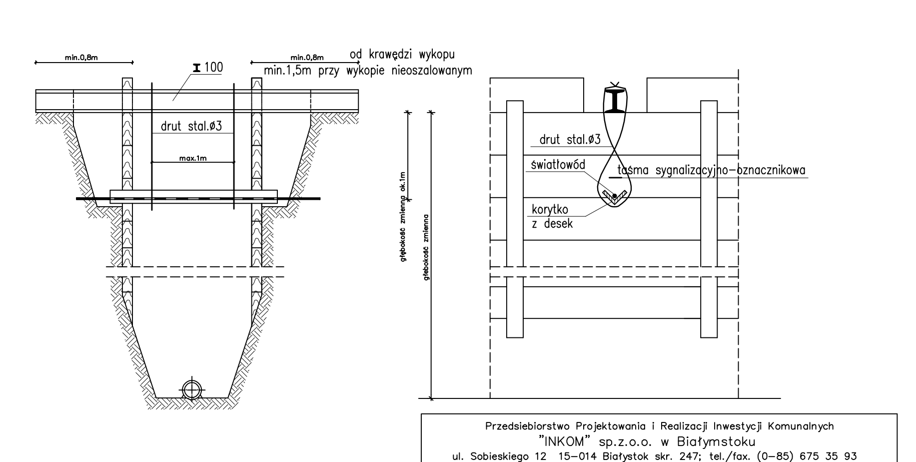

Przedsiębiorstwo Projektowania i Realizacji Inwestycji Komunalnych "INKOM" sp.z.o.o. w Białymstoku
ul. Sobieskiego 12 15-014 Białystok skr. 247; tel./fax. (0-85) 675 35 93

Obiekt	Gródek ul.Szkolan , Białostocka , Szkolna		NR RYS. 14/17
Temat	Sieć wod.-kan.		SKALA ---
Inwestor	Urząd Gminy Gródek		
Nazwa rys.	Szczegół zabezpieczenia światłowodu		BRANŻA: Sanitarna
Projektant:	mgr inż. Zbigniew Świaniewicz	BŁ/83/02	23.09.
Sprawdzający:	mgr inż. Waldemar Jasielczuk	BŁ/74/88	2009

Blok betonowy pod zasuwę

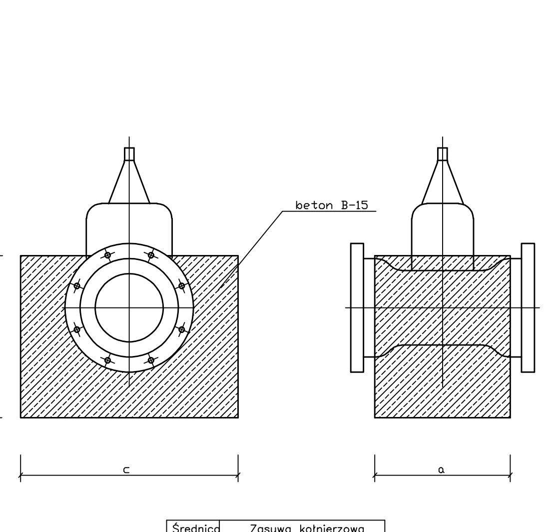

Średnica DN	Zasuwa kołnierzowa a	b	c
80	180	200	480
100	200	220	500
150	250	280	550
200	300	340	600
250	350	395	650
300	400	445	700

Przedsiębiorstwo Projektowania i Realizacji Inwestycji Komunalnych "INKOM" sp.z.o.o. w Białymstoku
ul. Sobieskiego 12 15-014 Białystok skr. 247; tel./fax. (0-85) 675 35 93

Obiekt	Gródek ul.Szkolan , Białostocka , Szkolna		NR RYS. 17/17
Temat	Sieć wod.-kan.		SKALA ---
Inwestor	Urząd Gminy Gródek		
Nazwa rys.	Blok betonowy pod zasuwę		BRANŻA: Sanitarna
Projektant:	mgr inż. Zbigniew Świaniewicz	BŁ/83/02	23.09.
Sprawdzający:	mgr inż. Waldemar Jasielczuk	BŁ/74/88	2009

SZCZEGÓŁ BLOKÓW OPOROWYCH

WYRYS Z KATALOGU BUDOWNICTWA KB 8-4.11./2/

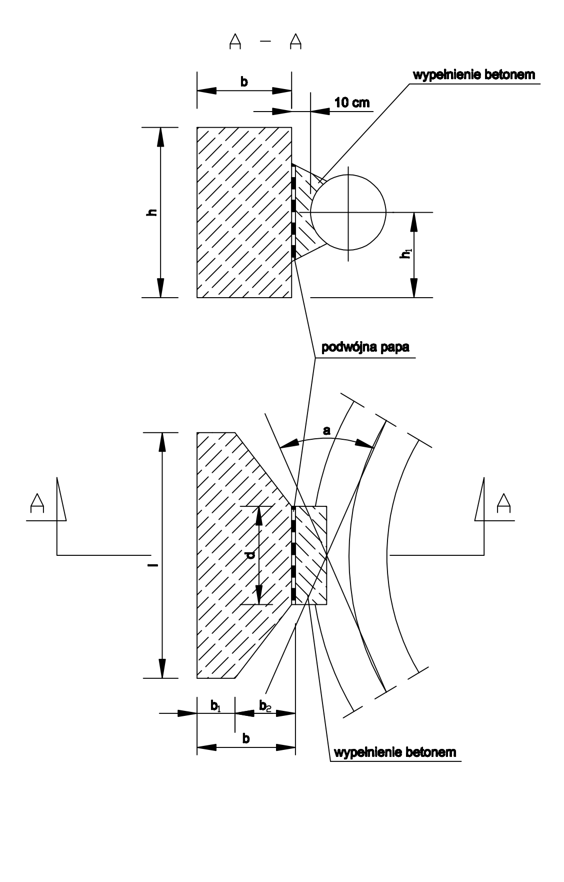

WYMIARY I OBJĘTOŚĆ BLOKÓW Tabela 1

Numer typ bloku	h	l	b	b1	b2	h1	Objętość m3
1	50	75	30	15	15	23	0,095
2	55	80	30	15	15	26	0,113
3	60	90	35	15	20	28	0,161
4	65	95	35	15	20	30	0,182
5	75	110	40	20	25	35	0,260
6	80	120	45	20	25	37	0,340
7	85	120	45	20	25	38	0,420
8	90	130	50	20	30	40	0,470
9	95	135	50	20	30	42	0,570
10	105	160	60	20	40	46	0,810
11	110	165	60	20	40	48	0,990
12	120	180	65	20	45	52	1,000
13	130	195	70	20	50	55	1,230
14	140	210	70	20	50	58	1,520
15	145	210	75	20	55	60	1,690
16	160	235	85	20	65	65	2,120
17	170	245	90	20	70	65	2,400
18	180	270	95	20	75	69	2,870
19	[illegible]	[illegible]	[illegible]	[illegible]	[illegible]	71	3,000
20	[illegible]	[illegible]	[illegible]	[illegible]	[illegible]	74	5,850

BLOKI OPOROWE NA ZAŁAMANIACH TRASY
ZASTOSOWANIE TYPÓW BLOKÓW Tabela 2

Średnica rury [mm]	Kąt załamania a	Numer bloku Grunt sypki H_1 =1,5m	H_1 =1,75m	Grunt spoisty H_1 =1,5m	H_1 =1,75m
100 150 200	45° 90°	2 5	1 4	3 6	2 5
250	45° 90°	4 8	3 7	5 9	4 7
300	30° 45° 90°	4 6 10	3 8 9	5 8 12	4 6 11
400	22°30' 30° 45° 90°	5 7 10 14	5 6 9 13	7 9 12 16	6 7 10 15
500	22°30' 30° 45° 90°	9 10 13 18	7 9 12 17	10 12 15 20	9 11 14 19

WYMIARY "d" w cm Tabela 3

a \ D	100 150 200	250	300	400	500
22°30' 30° 45° 90°	20 30 90 90	30 40 30 20	40 20 40 20	20 60 60 30	30 60 60 40

BLOKI OPOROWE PRZY TRÓJNIKACH I KORKACH
ZASTOSOWANIE TYPÓW BLOKÓW Tabela 4

Średnica rury [mm]	Numer bloku Grunt sypki H_1 =1,5m	H_1 =1,75m	Grunt spoisty H_1 =1,5m	H_1 =1,75m
100, 150, 200	3	2	4	4
250	5	5	7	6
300	8	7	10	9
400	12	11	14	13
500	16	14	17	16

WYMIAR "d" Tabela 5

Średnica rury	200	250	300	400	500
d [cm]	30	40	40	50	60

Przy trójnikach decyduje średnica odgałęzienia

Charakterystyka techniczna

Bloki wykonuje się z betonu B-10
Wymiary bloków podano w tabeli 1
Zabezpieczenie antykorozyjne w zależności od potrzeby zgodnie z PN-61/B-06253
Cement portlandzki "25"

PRZYJĘTO BLOKI OPOROWE

a) przy trójnikach i korkach
Nr 2 szt. 2

Przedsiębiorstwo Projektowania i Realizacji Inwestycji Komunalnych "INKOM" sp.z.o.o. w Białymstoku
ul. Sobieskiego 12 15-014 Białystok skr. 247; tel./fax. (0-85) 675 35 93

Obiekt	Gródek ul.Szkolan , Białostocka , Szkolna		NR RYS. 16/17
Temat	Bloki oporowe		SKALA ---
Inwestor	Urząd Gminy Gródek		
Nazwa rys.	Szczegół zabezpieczenia światłowodu		BRANŻA: Sanitarna
Projektant:	mgr inż. Zbigniew Świaniewicz	BŁ/83/02	23.09.
Sprawdzający:	mgr inż. Waldemar Jasielczuk	BŁ/74/88	2009